# Produktdatenblatt
## Eigenschaften

# ILE2T662PC1A0
## Integrierter Antrieb EC-Motor, Lexium ILE2, 24-48V, Modbus TCP, 66mm, 0,8Nm, Industrieverbinder, ohne Getriebe

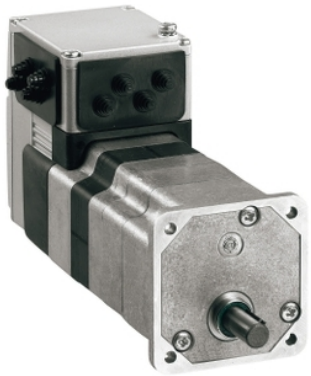

## Hauptmerkmale

| | |
|---|---|
| Baureihe | Integrierter Lexium-Antrieb |
| Produkt- oder Komponententyp | Integrierter Bewegungsantrieb |
| Kurzbezeichnung des Geräts | ILE |
| Motortyp | Bürstenloser Gleichstrommotor |
| Anzahl Motorpole | 6 |
| Anzahl der Netzphasen | Einzelphase |
| [UH,nom] Bemessungsbetriebsspannung | 24 V<br>48 V |
| Netzwerktyp | DC |
| Kommunikationsschnittstelle | Modbus TCP, integriert |
| Länge | 140 mm |
| Wicklungsart | Mittlere Drehzahl und mittleres Drehmoment |
| Elektrische Verbindung | Industrieller Steckverbinder |
| Haltebremse | Ohne |
| Getriebetyp | Ohne |
| Reduktionsverhältnis | 1:1 |
| Nenndrehzahl | 3100 U/min bei 24 V<br>5000 rpm bei 48 V |
| Nenndrehmoment | 0,5 Nm bei 24 V<br>0,5 Nm bei 48 V |

## Zusatzmerkmale

| | |
|---|---|
| Übertragungsgeschwindigkeit | 10, 100 Mbits |
| Montagehalterung | Flansch |
| Motorflanschgröße | 66 mm |
| Anzahl der Motorstufen | 2 |
| Zentrieren des Bunddurchmessers | 40 mm |
| Zentrierbundtiefe | 2 mm |
| Anzahl der Montagebohrungen | 4 |
| Durchmesser der Montagebohrungen | 4,4 mm |
| Kreisdurchmesser der Montagebohrungen | 73,54 mm |
| Art der Rückkopplung | BLDC-Encoder |
| Wellenende | Glatt |
| Zweite Welle | Ohne zweites Wellenende |
| Wellendurchmesser | 8 mm |
| Wellenlänge | 25 mm |
| Versorgungsspannungsgrenzen | 18…55,2 V |
| Leistungsaufnahme | 7000 mA Spitzenwert<br>5500 mA maximale Dauerleistung |
| Zugehörige Absicherung | 16 A |
| Inbetriebnahme-Schnittstelle | RS485 Modbus TCP (9,6, 19,2 und 38,4 kBaud) |
| Eingangs-/Ausgangstyp | 4 Signale (jedes als Eingang oder Ausgang zu verwenden) |
| Spannungswert für garantierten Status 0 | -3 - 4,5 V |
| Spannungswert für garantierten Status 1 | 15 - 30 V |

Das vorliegende Dokument beinhaltet allgemeine Beschreibungen und/oder technische Eigenschaften der Leistungsfähigkeit der hierin enthaltenen Produkte.
Anhand des vorliegenden Dokuments soll nicht die Eignung und Zuverlässigkeit dieser Produkte für bestimmte Benutzeranwendungen festgestellt werden. Es stellt auch keinen Ersatz dafür dar.
Es obliegt dem Benutzer oder Integrator, eine vollständige und zweckmäßige Risikoabschätzung sowie eine Bewertung und Prüfung der Produkte hinsichtlich ihres entsprechenden Einsatzes durchzuführen.
Schneider Electric Industries SAS und die entsprechenden Tochter- oder Konzerngesellschaften übernehmen nicht die Haftung für den missbräuchlichen Gebrauch der hier enthaltenen Informationen.

| | |
|---|---|
| Diskreter Eingangsstrom | 10 MA bei 24 V ein/STO_A für Sicherheitseingang<br>3 MA bei 24 V ein/STO_B für Sicherheitseingang<br>2 mA bei 24 V für 24 V-Signalschnittstelle |
| Diskrete Ausgangsspannung | 23 - 25 V |
| Maximaler Schaltstrom | 100 MA je Ausgang<br>200 mA gesamt |
| Schutzart | Kurzschluss der Ausgangsspannung<br>Sicheres Drehmoment aus<br>Überlast der Ausgangsspannung |
| Max. Versorgungsstrom | 0,1 A (Leistungsstufe deaktiviert)<br>7 A bei 48 V<br>9,5 A bei 24 V |
| Nennleistung am Ausgang | 162 W bei 24 V<br>262 W bei 48 V |
| Spitzenmoment im Stillstand | 0,8 Nm bei 24 V<br>0,8 Nm bei 48 V |
| Dauerstillstandsmoment | 0,54 Nm |
| Rastmoment | 0,106 Nm |
| Drehzahlistwertrückführung | 12 Punkte/Umdrehung |
| Genauigkeitsfehler | +/- 0,5 ° |
| Rotorträgheit | 0,34 kg.cm² |
| Max. mechanische Geschwindigkeit | 7000 U/Min<br>5000 U/min |
| Maximale Radialkraft Fr | 80 N |
| Maximale Axialkraft Fa | 30 N (Kraft/Druck)<br>30 N (Zugkraft) |
| Betriebslebensdauer in Std. | 20000 h Lager |
| Beschriftung | CE |
| Kühlungstyp | Lüftelos mit Konvektion |
| Produktgewicht | 1,75 kg |

## Montage

| | |
|---|---|
| Normen | IEC 60072-1<br>EN 61800-3 : 2001-02<br>IEC 50347<br>IEC 61800-3, Aufl. 2<br>IEC 61800-3<br>EN 61800-3:2001, zweite Umgebung<br>IEC 50178 |
| Produktzertifizierungen | cUL[RETURN]UL[RETURN]TÜV |
| Umgebungstemperatur bei Betrieb | 40…55 °C (mit Leistungsabfall von 2 % pro °C)<br>0…40 °C (ohne Leistungsminderung) |
| Zulässige Geräte-Umgebungstemperatur | 105 °C Leistungsverstärker<br>110 °C Motor |
| Umgebungstemperatur bei Lagerung | -25…70 °C |
| Betriebshöhe | <= 1.000 m ohne Leistungsminderung |
| Relative Luftfeuchtigkeit | 15…85 % Betauung nicht zulässig |
| Vibrationsfestigkeit | 20 m/s² (f= 10…500 Hz) 10 Zyklen entspricht IEC 60068-2-6 |
| Stoßfestigkeit | 150 m/s² 1000 Stöße entspricht IEC 60068-2-29 |
| Schutzart (IP) | IP41 Wellenlager: conforming to IEC 60034-5<br>IP54 gesamt, außer Wellenlager: conforming to IEC 60034-5 |

## Verpackungseinheiten

| | |
|---|---|
| VPE 1 Art | PCE |
| VPE 1 Menge | 1 |
| VPE 1 Höhe | 8,0 cm |
| VPE 1 Breite | 18,5 cm |
| VPE 1 Länge | 35,5 cm |
| VPE 1 Gewicht | 1,95 kg |

## Nachhaltigkeit

| | |
|---|---|
| Angebotsstatus nachhaltiges Produkt | Green Premium Produkt |
| REACh-Verordnung | REACh-Deklaration |
| EU-RoHS-Richtlinie | Übererfüllung der Konformität (außerhalb EU RoHS-Scope) |
| Quecksilberfrei | Ja |
| RoHS-Richtlinie für China | RoHS-Erklärung Für China |
| Informationen zu RoHS-Ausnahmen | Ja |
| Umweltproduktdeklaration | Produktumweltprofil |
| Kreislaufwirtschafts-Profil | Entsorgungsinformationen |
| WEEE | Das Produkt muss entsprechend bestimmter Hinweise auf Märkten der Europäischen Union entsorgt werden und darf nicht in Haushaltsabfälle gelangen. |
| PVC-frei | Ja |

## Vertragliche Gewährleistung

| | |
|---|---|
| Gewährleistung | 18 months |

# ILE2T662PC1A0

## Integrierter Antrieb ohne Getriebe

### Abmessungen

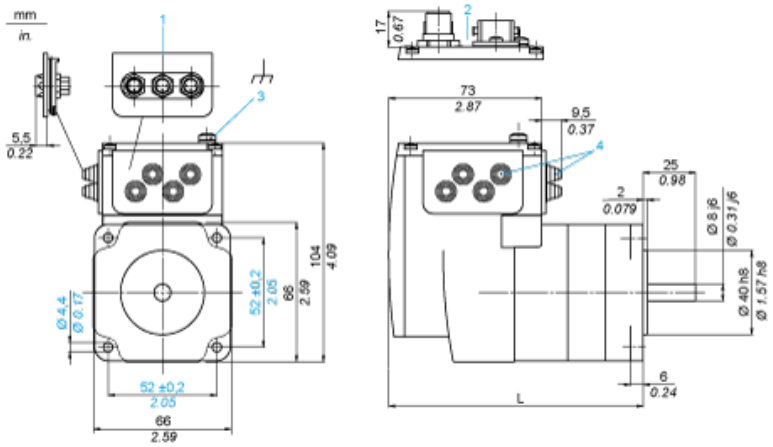


1 Zubehör: E/A-Signaleinsatz mit Industriesteckern
2 Option: Industriestecker
3 Erdklemme (Masse)
4 Zubehör: Kabeleinführungen Ø = 3 bis 9 mm / 0.12 bis 0.35 in.
L 140 mm / 4.80 in.

# ILE2T662PC1A0

## Anschlussbeispiel mit 4 E/A-Signalen

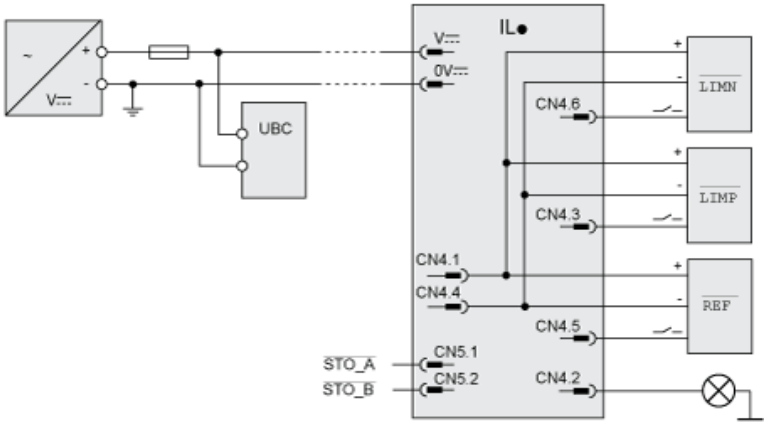

# ILE2T662PC1A0

## Drehmomenteigenschaften

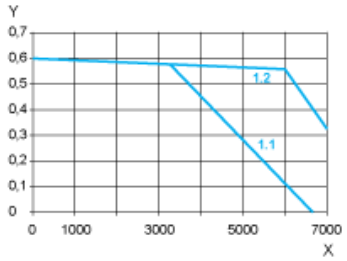


X Drehzahl in 1/min
Y Drehmoment in Nm
1.1 Max. Drehmoment bei 24 V
1.2 Max. Drehmoment bei 48 V