# Product data sheet
## Characteristics

# TM3DQ8UG
## 개별 출력 모듈, Modicon TM3, 8 출력 트랜지스터 NPN(스프링)

## 기본항목

| | |
|---|---|
| 제품의 범위 | Modicon TM3 |
| 제품 또는 구성요소 타입 | 디지털 출력 모듈 |
| 범위 호환성 | Modicon M241<br>Modicon M251<br>Modicon M221<br>Modicon M262 |
| 디지털 출력 타입 | 트랜지스터 |
| 디지털 출력 수 | 8 |
| 디지털 출력 로직 | 네거티브 로직 (싱크) |
| 디지털 출력 전압 | 24 V DC 트랜지스터 출력 |
| 디지털 출력 전류 | 50 mA 트랜지스터 출력 |

## 전기적/기계적 특성

| | |
|---|---|
| 디지털 I/O 수 | 8 |
| 전류 소모 | 5 mA 에서 5 V DC 버스 커넥터를 통해 상태 off에서)<br>0 mA 에서 24 V DC 버스 커넥터를 통해 상태 off에서)<br>20 mA 에서 24 V DC 버스 커넥터를 통해 상태 on에서)<br>10 mA 에서 5 V DC 버스 커넥터를 통해 상태 on에서) |
| 반응 시간 | 450 µs turn-on)<br>450 µs turn-off) |
| Maximum leakage current | 0.1 mA 트랜지스터 출력 |
| Maximum voltage drop | <0.4 V |
| 로컬 시그널링 | 출력 상태 채널당 LED 1개 녹색) |
| 전기적 연결 | 11 x 2.5 mm² removable spring terminal block 가진 pitch 5.08 mm for outputs |
| Maximum cable distance between devices | 쉴드되지 않은 케이블 <30 m 트랜지스터 출력 |
| 절연 | Between output and internal logic 에서 500 V AC<br>Non-insulated between outputs |
| 마킹 | CE |
| 취부 방식 | Top hat type TH35-15 레일 일치되는 IEC 60715<br>Top hat type TH35-7.5 레일 일치되는 IEC 60715<br>고정 키트 있는 플레이트 또는 패널 |
| 높이 | 90 mm |
| 깊이 | 84.6 mm |
| 너비 | 27.4 mm |
| 제품 무게 | 0.76 kg |

## 사용환경

| | |
|---|---|
| 표준 | EN / IEC 61131-2 |
| 제품 인증 | CE[RETURN]cULus[RETURN]UKCA[RETURN]RCM[RETURN]EAC[RETURN]cULus HazLoc |
| 정전기 방전에 대한 저항 | 8 KV 공기 중에 일치되는 EN / IEC 61000-4-2<br>4 kV 접점에서 일치되는 EN / IEC 61000-4-2 |
| 전자기성 장에 대한 저항 | 10 V/M 80 MHz...1 GHz 일치되는 EN / IEC 61000-4-3<br>3 V/M 1.4 GHz...2 GHz 일치되는 EN / IEC 61000-4-3<br>1 V/m 2 GHz...3 GHz 일치되는 EN / IEC 61000-4-3 |
| 자기성 장에 대한 저항 | 30 A/m 50/60 Hz 일치되는 EN/IEC 61000-4-8 |
| 빠른 순간과도전압에 대한 저항 | 1 kV I/O 일치되는 EN / IEC 61000-4-4 |
| 내서지 | 1 kV I/O 공통 모드 일치되는 EN / IEC 61000-4-5 DC |

The information provided in this documentation contains general descriptions and/or technical characteristics of the performance of the products contained herein.
This documentation is not intended as a substitute for and is not to be used for determining suitability or reliability of these products for specific user applications.
It is the duty of any such user or integrator to perform the appropriate and complete risk analysis, evaluation and testing of the products with respect to the relevant specific application or use thereof.
Neither Schneider Electric Industries SAS nor any of its affiliates or subsidiaries shall be responsible or liable for misuse of the information contained herein.

| | |
|---|---|
| 전도된 교란에 대한 저항, 라디오 주파수 장에 의해 유도됨 | 10 V 0.15...80 MHz 일치되는 EN / IEC 61000-4-6<br>3 V spot frequency (2, 3, 4, 6.2, 8.2, 12.6, 16.5, 18.8, 22, 25 MHz) 일치되는 Marine specification (LR, ABS, DNV, GL) |
| 전자기성 방출 | Radiated emissions 40 dBµV/m QP class A ( 10 m) 에서 30…230 MHz 일치되는 EN / IEC 55011<br>Radiated emissions 47 dBµV/m QP class A ( 10 m) 에서 230…1000 MHz 일치되는 EN / IEC 55011 |
| 사용온도 | -10…35 °C vertical installation<br>-10…55 °C horizontal installation |
| 저장온도 | -25…70 °C |
| 상대 습도 | 10…95 %, 응축 없는 in operation)<br>10…95 %, 응축 없는 스토리지에서) |
| IP 등급 | IP20 보호 커버 제자리에 있는 |
| 오염 정도 | 이 |
| 사용 고도 | 0...2000 m |
| 스토리지 고도 | 0…3000 m |
| 내진동 | 3.5 mm 에서 5…8.4 Hz 위에,중에 DIN 레일<br>3 gn 에서 8.4…150 Hz 위에,중에 DIN 레일<br>3.5 mm 에서 5…8.4 Hz 위에,중에 패널<br>3 gn 에서 8.4…150 Hz 위에,중에 패널 |
| 내충격성 | 15 gn 11 ms |

## 포장 단위

| | |
|---|---|
| Unit Type of Package 1 | PCE |
| Number of Units in Package 1 | 1 |
| Package 1 Height | 7.5 cm |
| Package 1 Width | 10.5 cm |
| Package 1 Length | 12.5 cm |
| Package 1 Weight | 230.0 g |
| Unit Type of Package 2 | S02 |
| Number of Units in Package 2 | 9 |
| Package 2 Height | 15 cm |
| Package 2 Width | 30 cm |
| Package 2 Length | 40 cm |
| Package 2 Weight | 2.3 kg |
| Unit Type of Package 3 | P06 |
| Number of Units in Package 3 | 144 |
| Package 3 Height | 75 cm |
| Package 3 Width | 40 cm |
| Package 3 Length | 80 cm |
| Package 3 Weight | 25.49 kg |

## 상품의 지속 가능성

| | |
|---|---|
| 지속 가능성 제공 상태 | Green Premium 제품 |
| REACh 규정 | REACh 선언 |
| SVHC 없는 REACh | 예 |
| EU RoHS 지침 | 선제 준수(EU RoHS 법적 범위 외 제품) EU RoHS 선언 |
| 유독성 중금속 없음 | 예 |
| 수은 없음 | 예 |
| 중국 RoHS 규정 | 중국 RoHS 선언 |
| RoHS 면제 정보 | 예 |
| 환경 공시 | 제품 환경 프로필 |
| 순환성 프로필 | 수명 종료 정보 |
| WEEE | 이 제품은 EU 시장에서 특정 폐기물 수집 절차에 따라 폐기되어야 하며, 휴지통에 버려서는 안됩니다. |
| PVC 없음 | 예 |

## 계약 보증

| | |
|---|---|
| 보증 | 18 개월 |

## Dimensions

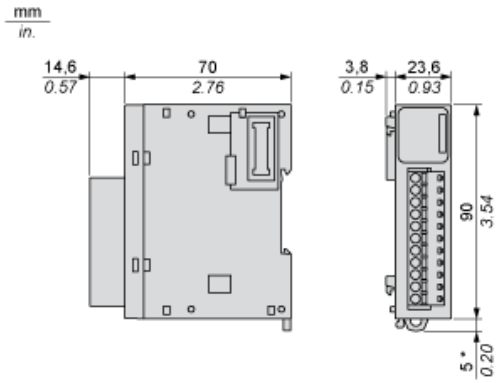


(*) 8.5 mm/0.33 in. when the clamp is pulled out.

## Spacing Requirements

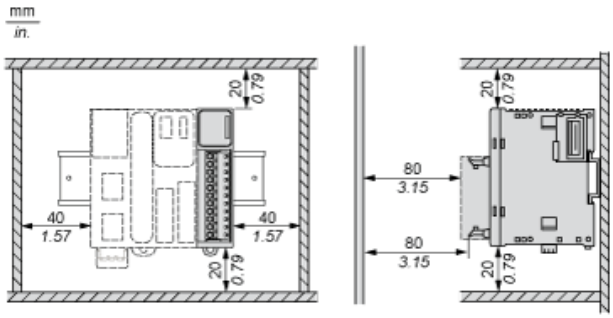


## Mounting on a Rail

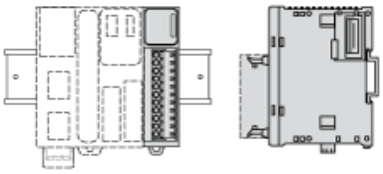

## Incorrect Mounting

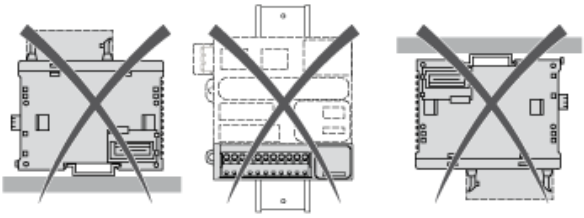

## Mounting on a Panel Surface

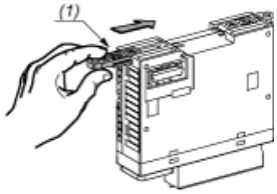


(1) Install a mounting strip

## Mounting Hole Layout

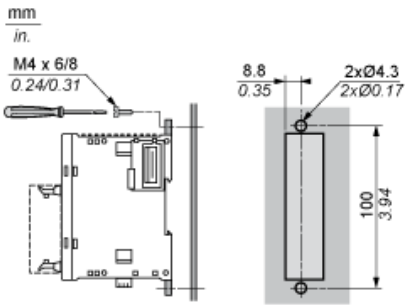

## Digital Transistor Output Module (8-channel, Sink)

### Wiring Diagram

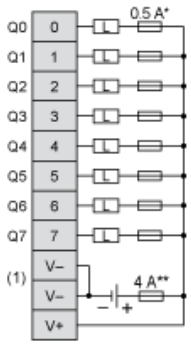


(*) Type T Fuse
(**) Type F fuse
(1) The V- terminals are connected internally.